2017.02.01改正

ORDER FORM

ニューロン

neuron

TiG CO.,Ltd

Fax 072-965-1285

Tel : 072-965-0598

titanium-tig.com

採寸日	
フリガナ	
お客様名	

販売店名		担当	
Tel	- -	Fax	- -
		ご希望納期	

SIZE SELECTION

①座奥行き(フレームサイズ)		□(L)500				
②座幅(アームレスト内内)		□340	□360	□380	□400	
③背高さ		□340	□360	□380	□400	
④背角度		座面に90度				
⑤前出し		0				
⑥ステップ距離	(L)フレーム	□355	□370	□385	□400	□415
⑦座シート長		□360 ※ステップ距離は上記+約5mm				□380
⑧キャスター径		6inch				
⑨キャンバー角		0度				

OPTION SELECTION

□固定式パイプアームレスト 取付	¥20,000
□跳上げ式パイプアームレスト 取付	¥26,000
□ジョイントステップに変更	¥12,000
□チタン板張りプレートステップに変更	¥18,000
□背高さ調整式介助用押手に変更	¥15,000
□背角度プラス8度背高さ調整式介助用押手に変更(背高さ360以上)	¥20,000
□溶接押手取り付け (取付はTOPより50mm下以下が条件)	¥10,000
□アシストグリップ 取付(L型)※高さご指定ください。50mm～100mm	¥27,000
□アームレスト位置の変更(側板形状変更)	¥20,000
□24インチカラータイヤに変更 □レッド □ブラック	¥7,500
□背シートマジックポケット追加	¥7,000
□背シートファスナーポケット追加	¥10,000
□背シートファスナーポケットに変更	¥5,000
□背シートマジックポケット(大)に変更	¥7,000
□背パイプカバー左右取付 ※介助用押手時は取り付け不可	¥1,000
□カーボン側板に変更(ブラック) (リベット取付)	¥18,750
□レインボー側板に変更 (リベット取付)	¥20,000
□フレーム塗装 ○レッド○ダークブルー○イエロー○ブラック○ホワイト	¥40,000
□レッグパイプカバー(ネオプレーン) ※レッグパイプカバーは有料オプション	¥4,000

本体価格		オプション料金		販売価格
¥595,000～	＋		＝	

(取付ユニットによって異なる)

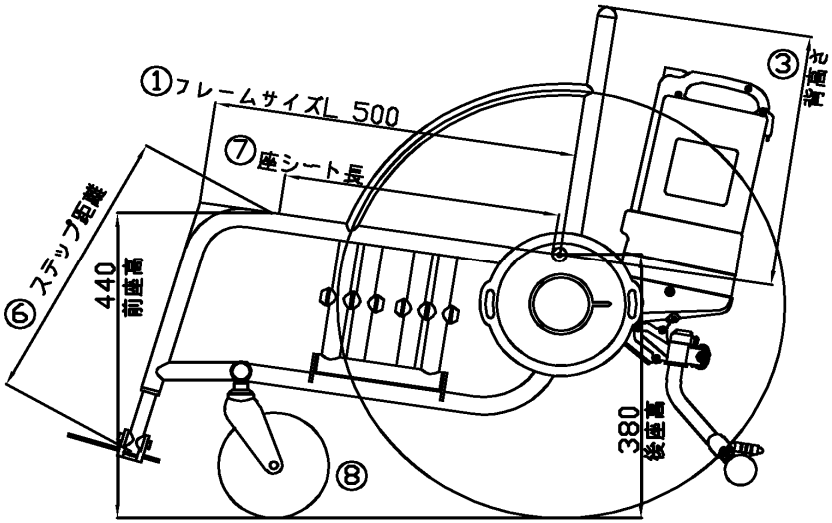

フォーム以外のご指示、注意事項等ご記入ください。

標準仕様(弊社採寸方法に準ずる)

フレーム	チタン製Φ25.4
エックス	チタン製Φ25.4ダブルブレース
ステップ	跳上げ式チタンカーボンプレートステップ
座高	前座高:440(ポリウレタン製6インチキャスター)
	後座高:380(25-540,24インチ)
車輪サイズ	JWX-1プラスユニット付22/24インチ
タイヤ	IRC EXERACER 25-501/25-540(グレー色)
シャフト	—
スポーク	—
キャンバー角	0度
ハンドリム	—
キャスターフォーク	樹脂製キャスターフォーク
側板	チタン製タイヤR16φアームレスト外付け(プレーン色)
ブレーキ	押掛けタックルブレーキ
背シート	背張り調整式(メッシュ製)、マジックポケット右側1個

注意:記載事項は、予告無く変更になる場合があります。弊社担当者(TEL 072-965-0598)迄お気軽にお問い合わせ下さい。 改正前のオーダーフォームにはご注意下さい。